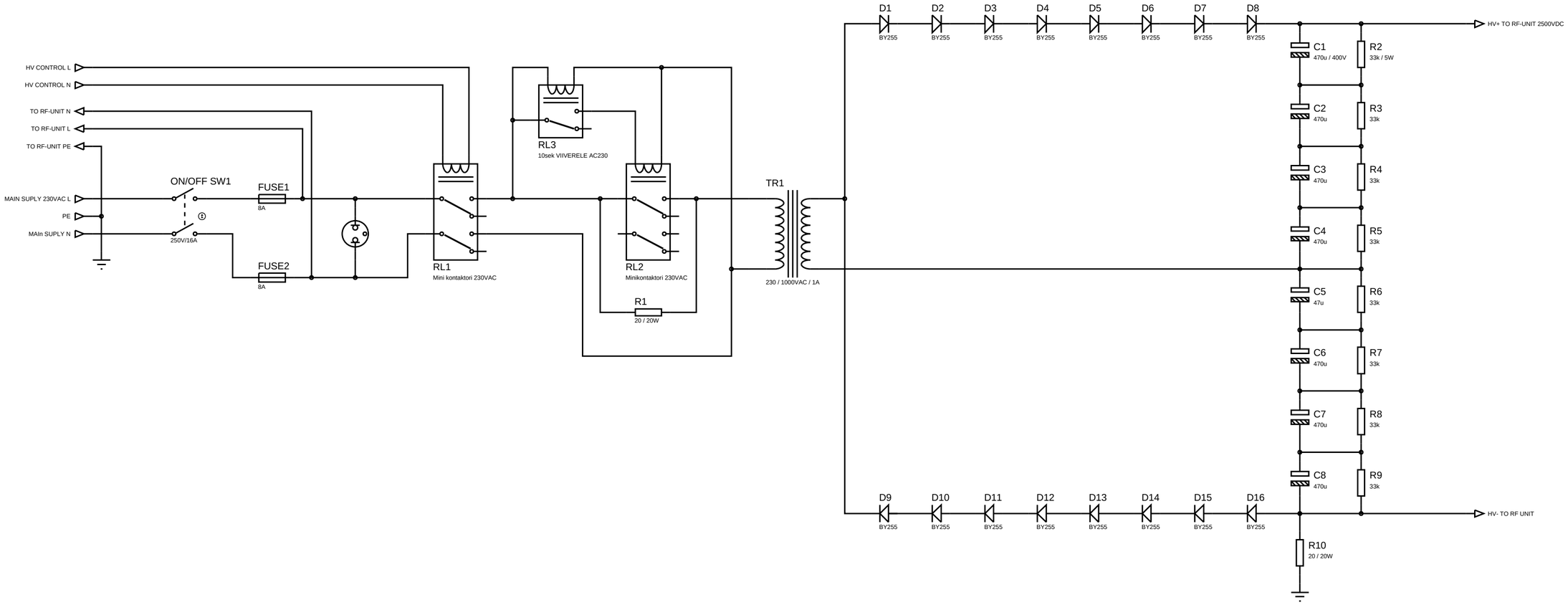
HV CONTROL L
HV CONTROL N
TO RF-UNIT N
TO RF-UNIT L
TO RF-UNIT PE
MAIN SUPLY 230VAC L
PE
MAIn SUPLY N
ON/OFF SW1
250V/16A
FUSE1
8A
FUSE2
8A
RL1
Mini kontaktori 230VAC
RL3
10sek VIIVERELE AC230
RL2
Minikontaktori 230VAC
R1
20 / 20W
TR1
230 / 1000VAC / 1A
D1
D2
D3
D4
D5
D6
D7
D8
BY255
HV+ TO RF-UNIT 2500VDC
C1
470u / 400V
C2
470u
C3
470u
C4
470u
C5
47u
C6
470u
C7
470u
C8
470u
R2
33k / 5W
R3
33k
R4
33k
R5
33k
R6
33k
R7
33k
R8
33k
R9
33k
D9
D10
D11
D12
D13
D14
D15
D16
HV- TO RF UNIT
R10
20 / 20W